PREREZ A – A

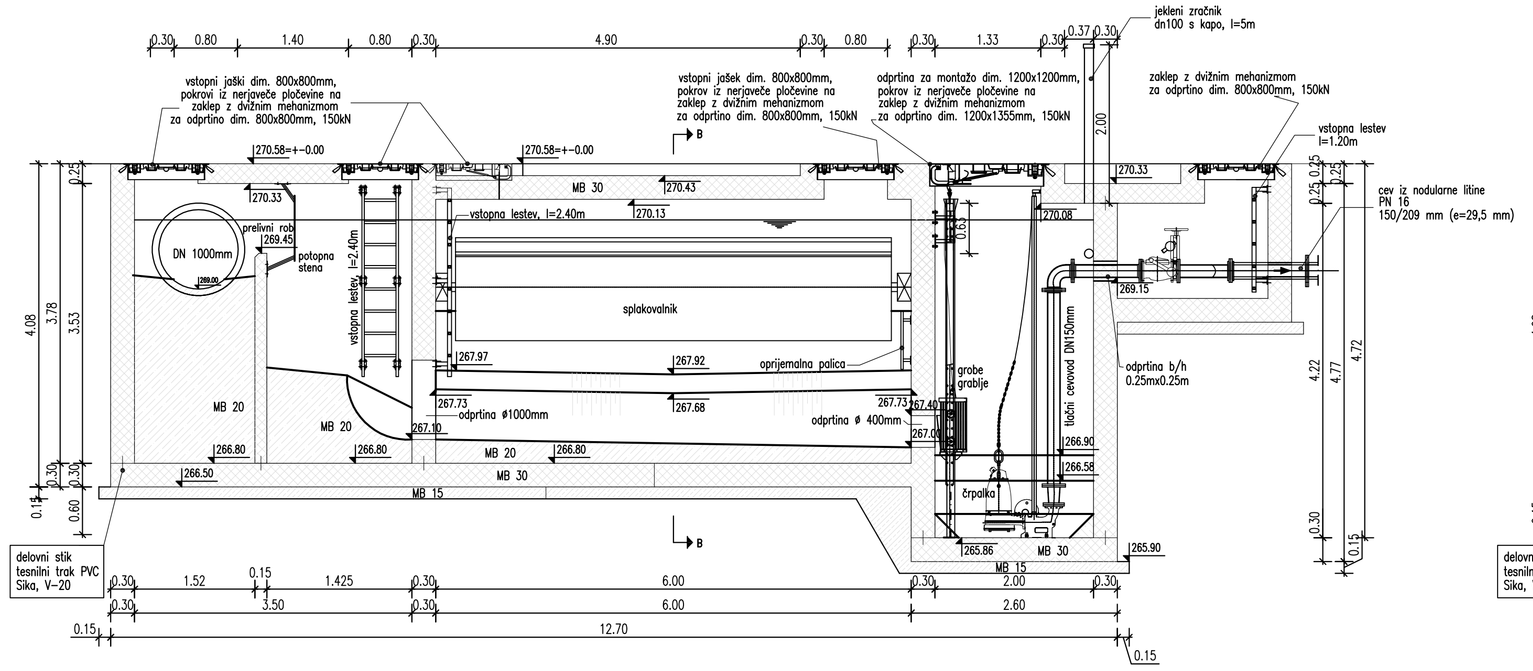

PREREZ C – C

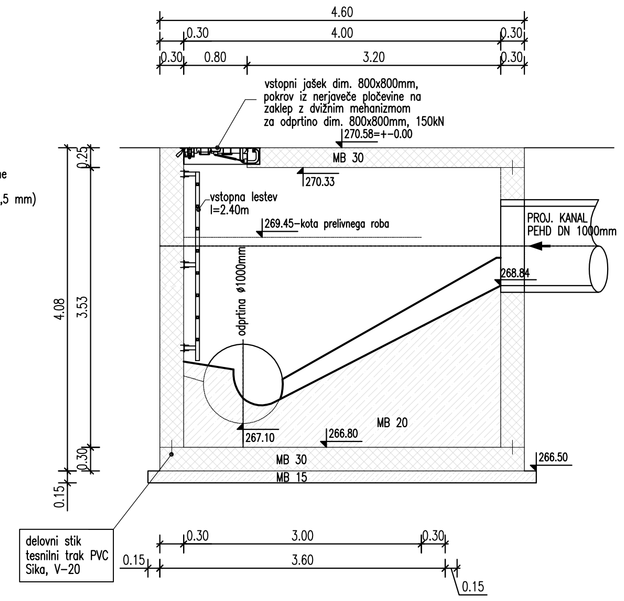

PREREZ B – B

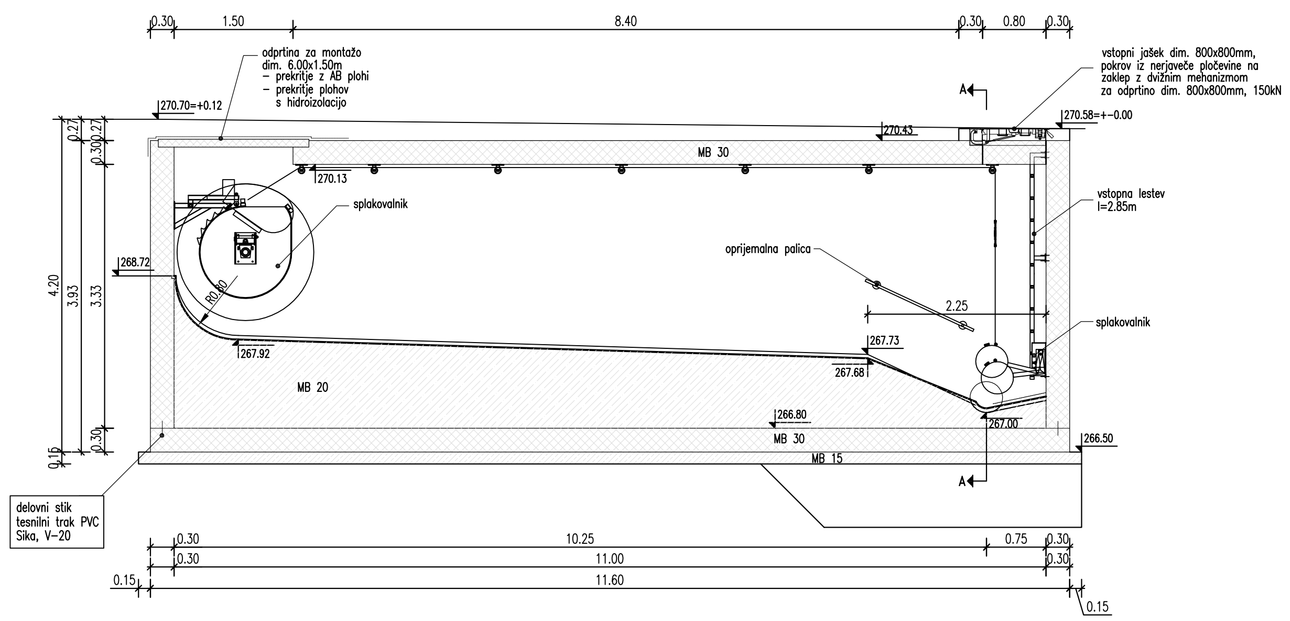

PREREZ D – D

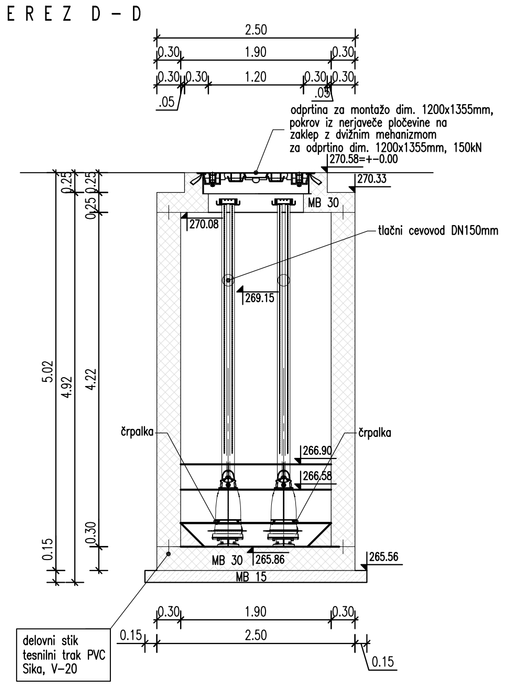

Opombe:
–vse vstopne odprtine so iz nerjaveče pločevine, 150 kN
–vse jeklene cevi so iz nerjavečega jekla AISI 304

Legenda betonov:	
MB 15 ...	C12/15
MB 20 ...	C16/20
MB 30 ...	C25/30

Sprememba:	Opis spremembe:	Datum:

Naročnik: MESTNA OBČINA MARIBOR
Ulica heroja Staneta 1,
2000 Maribor

Projektivno podjetje: IEI IZS 1016 Institut za ekološki inženiring, d.o.o. Ljubljanska ulica 9, 2000 Maribor, SI

Člani konzorcija: IEI IZS 1016 Institut za ekološki inženiring, d.o.o. Ljubljanska ulica 9, 2000 Maribor, SI; lineal; Mechanical Engineering, PRO

Projekt: ODVAJANJE IN ČIŠČENJE ODPADNE VODE NA OBMOČJU MARIBORA ŠIRŠE PRISPEVNO OBMOČJE CČN MARIBOR

Objekt: KANALIZACIJA LIMBUŠ

Vrsta načrta/prikaza: 5.1 NAČRT STROJNIH INŠTALACIJ IN STROJNE OPREME ČRPALIŠČA

Vsebina risbe: ZBDV LIMBUŠ - PREREZI

Ime in priimek:		Identif. številka
Odg. vodja projekta:	Dr. Uroš KRAJNC, univ.dipl.inž.grad.	G-0557
Odg. projektant:	Iztok ČUJEŠ, kom.inž.	G-9300
Sodelovec-projektant:	mag. Petra KRALJ MARHOLD,udig.	G-2656
Datum:	avgust 2013	Merilo: M 150
Datoteka:		

Vrsta projekta: PGD
Številka projekta: 6K-11292.041.5
Številka načrta: 3388/12-5_3.1
Številka priloge: G.3.2