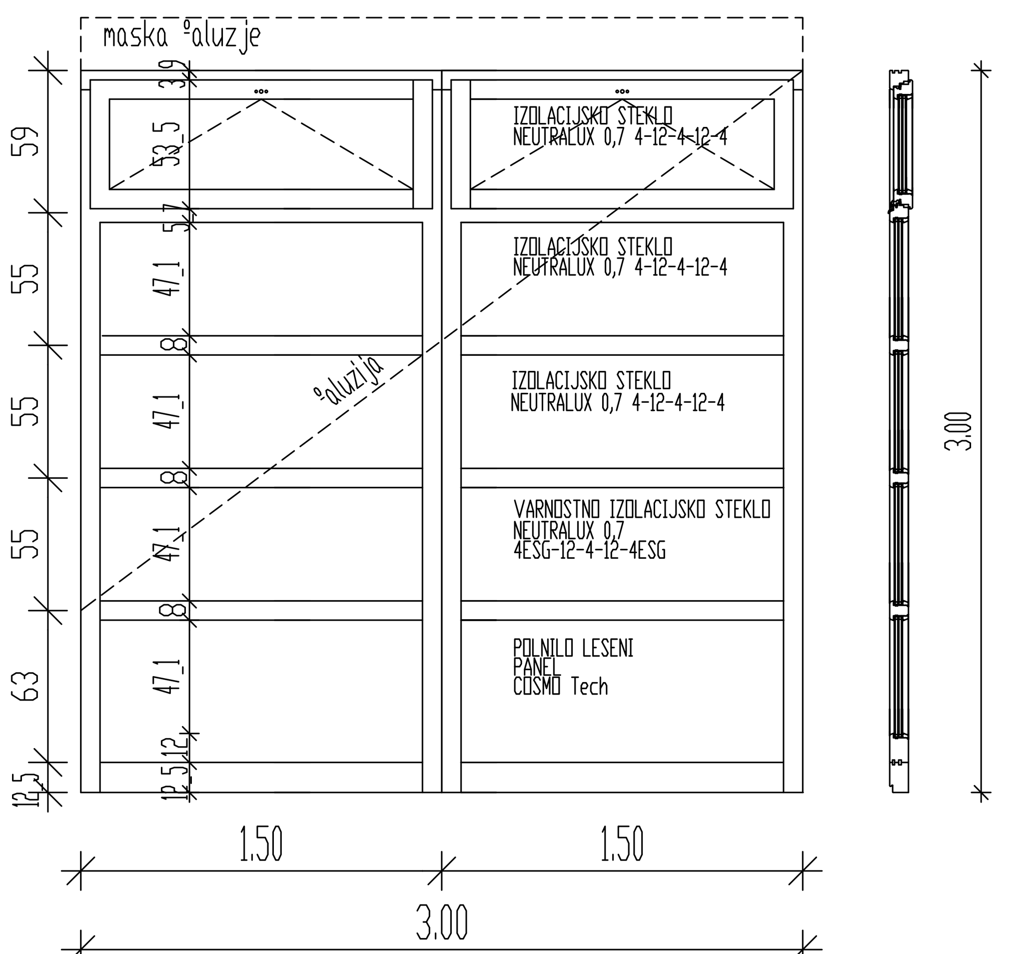

fasadni element FE8

Vse mere je potrebno preveriti na gradbi?ul

Splo?no:	Tehni?ni opis za FASADNE elemente(okna, vrata, stene) Element je razdeljen po vertikalni in horizontalni osi. Zgornja polja se odpirajo po horizontalni osi. Les SMREKA do°insko nespojen A, kvalitete v preseku 78 mm X 80 mm ALU srebrni odkapni profil Polnilo leseni panel COSMO Tech (ista izolacijska vrednost kot pri steklu) Steklo VARNOSTNO IZOLACIJSKO NEUTRALUX 0,7 4ESG-12-4-12-4ESG IN IZOLACIJSKO NEUTRALUX 0,7; 4-12-4-12-4		
Zidarska odprtina:	300/300 cm	Kljuka:	kovinska kljuka za odpiranje ventusa
Dimenzije vrat:		Klju?avnica:	µ
µt. kosov:	L / D / SKUPAJ: 1	Nasadila:	
Barva:	Barva GLASURIT FENSTER COLOR (nijanso določijo na objektu)	Dabo jnik:	–
Steklo:	IZOLACIJSKO NEUTRALUX 0,7; 4-12-4-12-4	Po°arna. odp.:	–
Tesnilo:	2 X tesnilo Q-lon	Zvo?na izolat.:	
Okvirji:	leseni okvir	Krilo:	zunanja alu °aluzija na ro?ni pogon
Datum:		Merilo:	1:25

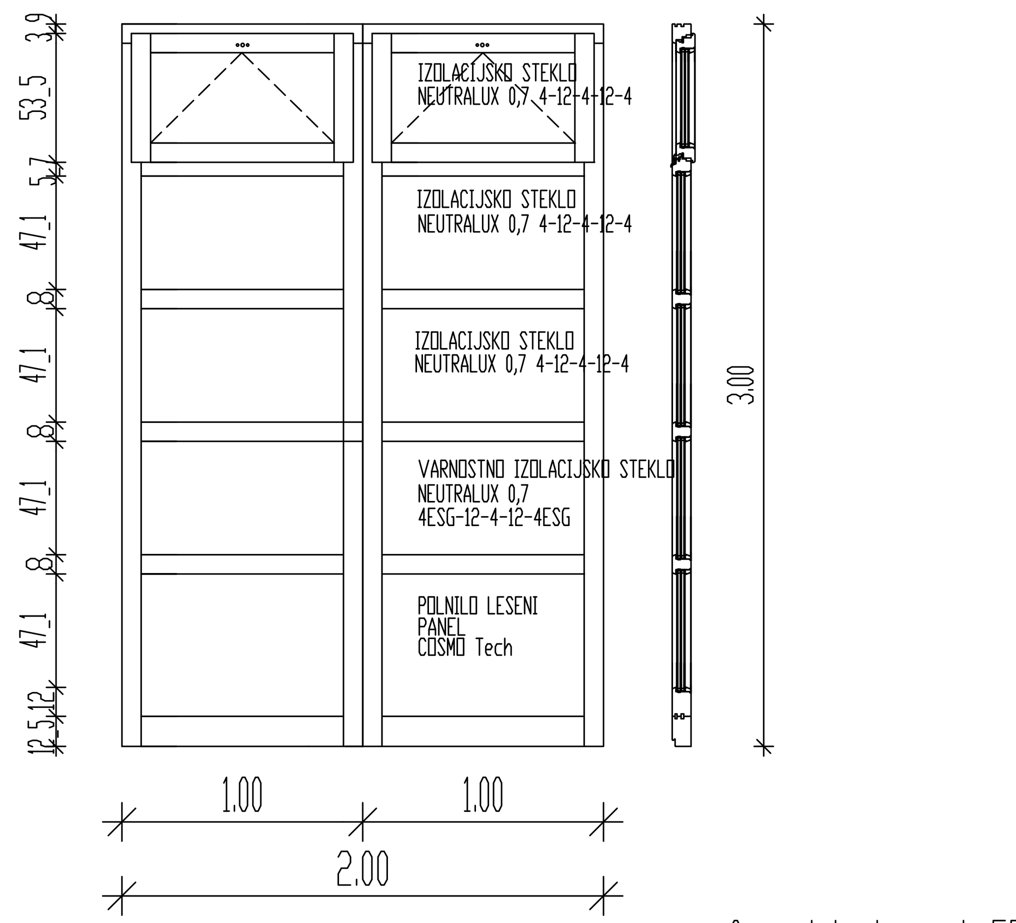

fasadni element FE9

Vse mere je potrebno preveriti na gradbi?ul

Splo?no:	Tehni?ni opis za FASADNE elemente(okna, vrata, stene) Element je razdeljen po vertikalni in horizontalni osi. Zgornja polja se odpirajo po horizontalni osi. Les SMREKA do°insko nespojen A, kvalitete v preseku 78 mm X 80 mm ALU srebrni odkapni profil Polnilo leseni panel COSMO Tech (ista izolacijska vrednost kot pri steklu) Steklo VARNOSTNO IZOLACIJSKO NEUTRALUX 0,7 4ESG-12-4-12-4ESG IN IZOLACIJSKO NEUTRALUX 0,7; 4-12-4-12-4		
Zidarska odprtina:	200/300 cm	Kljuka:	kovinska kljuka za odpiranje ventusa
Dimenzije vrat:		Klju?avnica:	µ
µt. kosov:	L / D / SKUPAJ: 1	Nasadila:	
Barva:	Barva GLASURIT FENSTER COLOR (nijanso določijo na objektu)	Dabo jnik:	–
Steklo:	IZOLACIJSKO NEUTRALUX 0,7; 4-12-4-12-4	Po°arna. odp.:	–
Tesnilo:	2 X tesnilo Q-lon	Zvo?na izolat.:	
Okvirji:	leseni okvir	Krilo:	zunanja alu °aluzija na ro?ni pogon
Datum:		Merilo:	1:25

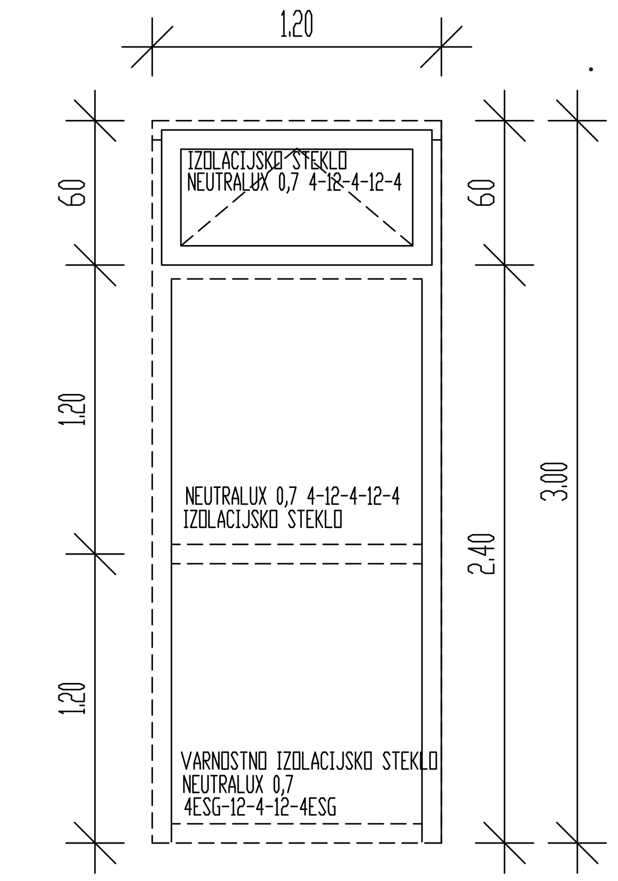

fasadni element FD1

Vse mere je potrebno preveriti na gradbi?ul

Splo?no:	Tehni?ni opis za FASADNE elemente(okna, vrata, stene) Element je razdeljen po horizontalni osi, zgornje polje se odpira na ventus. Les SMREKA do°insko nespojen A, kvalitete v preseku 78 mm X 80 mm ALU srebrni odkapni profil Steklo VARNOSTNO IZOLACIJSKO NEUTRALUX 0,7 4ESG-12-4-12-4ESG IN IZOLACIJSKO NEUTRALUX 0,7; 4-12-4-12-4 Zunanje steklo barvno.		
Zidarska odprtina:	120/300 cm	Kljuka:	nerjave?a kovinska kljuka
Dimenzije vrat:		Klju?avnica:	µ
µt. kosov:	L / D / SKUPAJ: 13	Nasadila:	
Barva:	Barva GLASURIT FENSTER COLOR (nijanso določijo na objektu)	Dabo jnik:	–
Steklo:		Po°arna. odp.:	–
Tesnilo:	2 X tesnilo Q-lon	Zvo?na izolat.:	
Okvirji:	leseni okvir	Krilo:	
Datum:		Merilo:	1:25

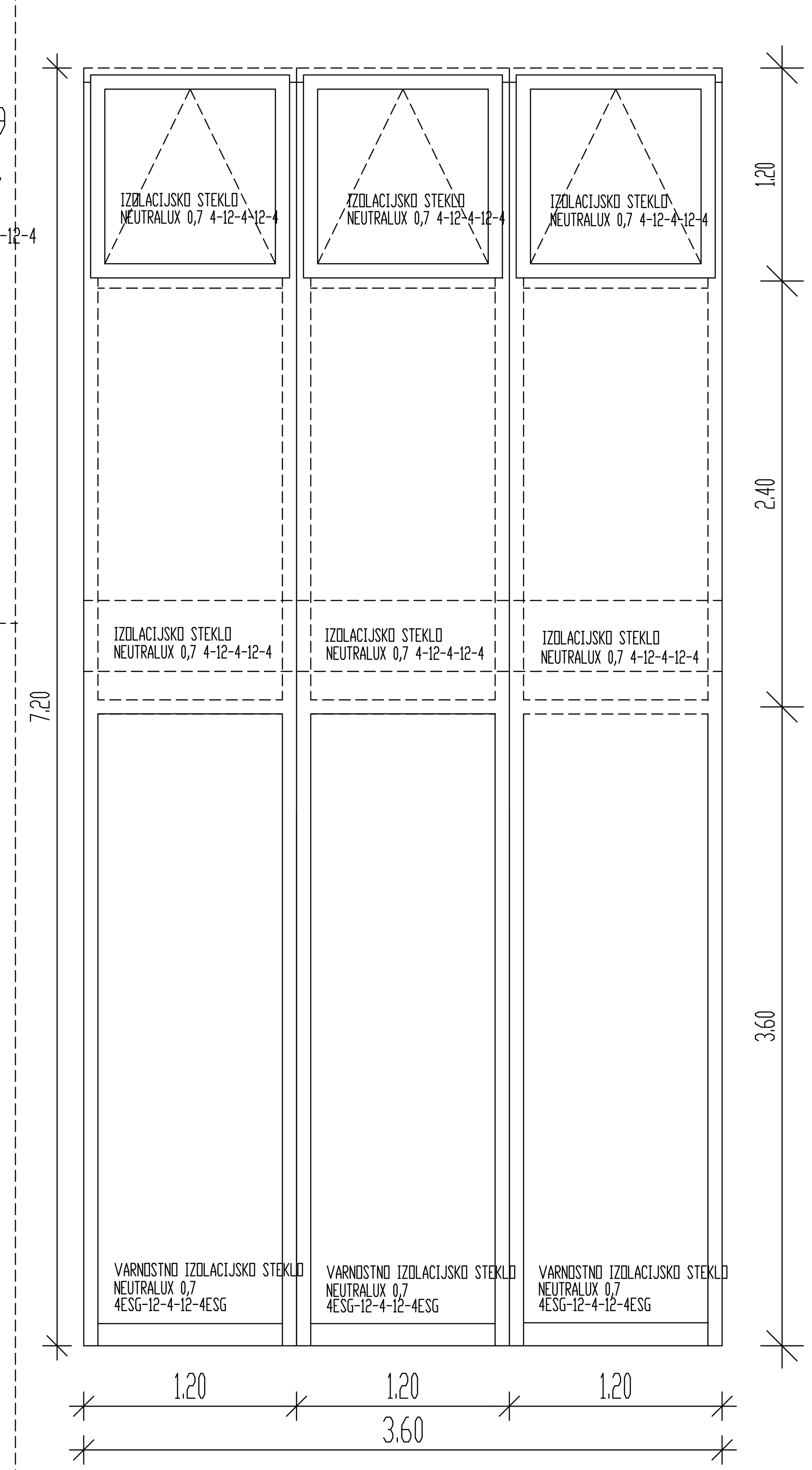

fasadni element FE2

Vse mere je potrebno preveriti na gradbi?ul

Splo?no:	Tehni?ni opis za FASADNE elemente(okna, vrata, stene) Steklena fasadna stena. Element je razdeljen po horizontalni in vertikalni osi na polja. Zgornja polja se odpirajo na ventus, ostala polja fiksno zasteklena. Les SMREKA do°insko nespojen A, kvalitete v preseku 78 mm X 80 mm ALU srebrni odkapni profil steklo VARNOSTNO IZOLACIJSKO NEUTRALUX 0,7 4ESG-12-4-12-4ESG IN IZOLACIJSKO NEUTRALUX 0,7; 4-12-4-12-4		
Zidarska odprtina:	360/720 cm	Kljuka:	nerjave?a kovinska kljuka, ro?ica za ventus odpiranje
Dimenzije vrat:		Klju?avnica:	µ
µt. kosov:	L / D / SKUPAJ: 1	Nasadila:	
Barva:	Barva GLASURIT FENSTER COLOR (nijanso določijo na objektu)	Dabo jnik:	–
Steklo:	VARNOSTNO NEUTRALUX 0,7 4ESG-12-4-12-4ESG IN IZOLACIJSKO NEUTRALUX 0,7; 4-12-4-12-4	Po°arna. odp.:	–
Tesnilo:	2 X tesnilo Q-lon	Zvo?na izolat.:	
Okvirji:	leseni okvir	Krilo:	
Datum:		Merilo:	1:25

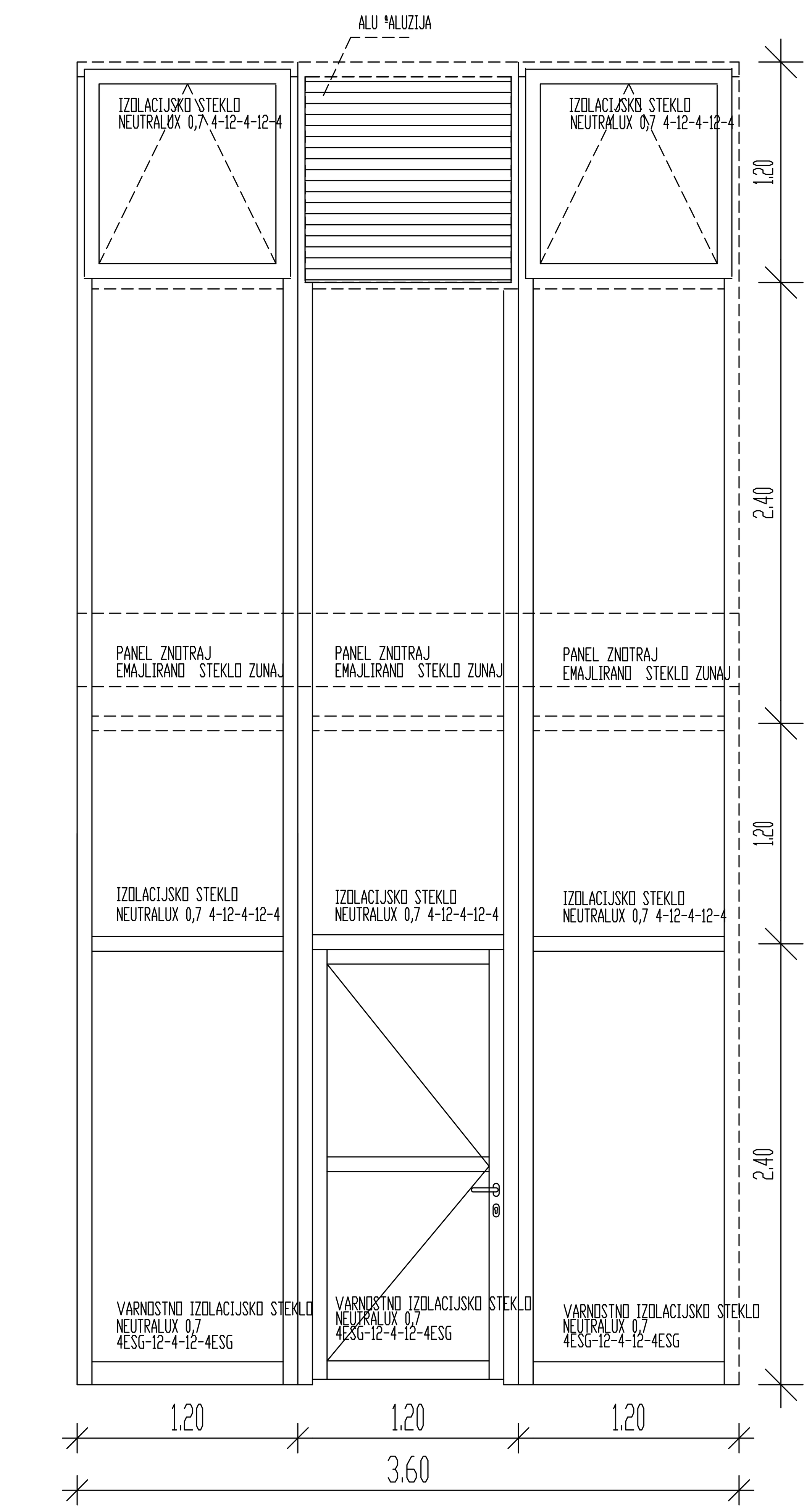

fasadni element FE1

Vse mere je potrebno preveriti na gradbi?ul

Splo?no:	Tehni?ni opis za FASADNE elemente(okna, vrata, stene) Steklena fasadna stena z vgrajenimi vrati 120/240. Element je razdeljen po horizontalni in vertikalni osi. V srednjem polju je vgrajena alu °aluzija. Les SMREKA do°insko nespojen A, kvalitete v preseku 78 mm X 80 mm ALU srebrni odkapni profil Steklo VARNOSTNO IZOLACIJSKO NEUTRALUX 0,7 4ESG-12-4-12-4ESG IN IZOLACIJSKO NEUTRALUX 0,7; 4-12-4-12-4 Polnilo leseni panel COSMO Tech (ista izolacijska vrednost kot pri steklu)		
Zidarska odprtina:	360/720 cm	Kljuka:	nerjave?a kovinska kljuka, ro?ica za ventus odpiranje
Dimenzije vrat:		Klju?avnica:	cilindri?na klju?avnica,dolo?eni okrogli ?ititi Generalni klju? po projektni nalogi investitorja. µ
µt. kosov:	L / D / SKUPAJ: 1	Nasadila:	trokraka mat kromirana skrita nasadila
Barva:	Barva GLASURIT FENSTER COLOR (nijanso določijo na objektu)	Dabo jnik:	
Steklo:	VARNOSTNO NEUTRALUX 0,7 4ESG-12-4-12-4ESG IN IZOLACIJSKO NEUTRALUX 0,7; 4-12-4-12-4	Po°arna. odp.:	–
Tesnilo:	2 X tesnilo Q-lon	Zvo?na izolat.:	
Okvirji:	leseni okvir	Krilo:	enokrilna vrata z zastekljenimi polji in nadsvetlobo
Datum:		Merilo:	1:25

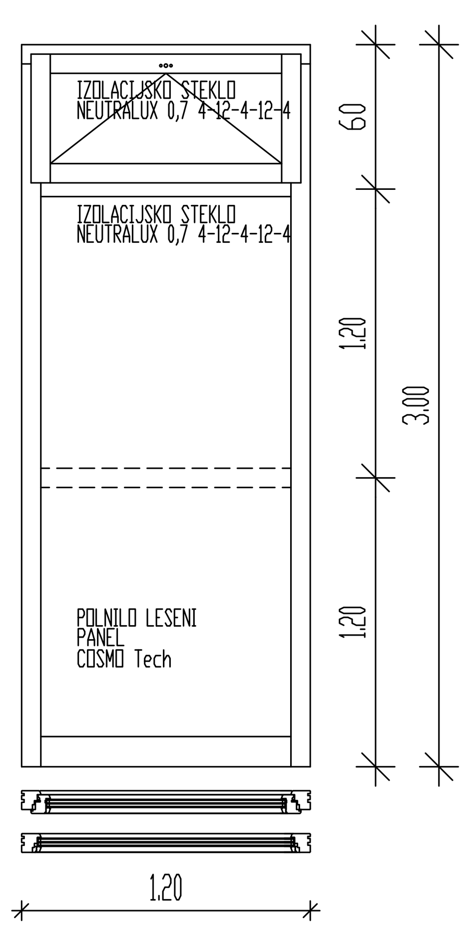

fasadni element FE3

Vse mere je potrebno preveriti na gradbi?ul

Splo?no:	Tehni?ni opis za FASADNE elemente(okna, vrata, stene) Element je razdeljen po horizontalni osi, zgornje polje se odpira na ventus. Les SMREKA do°insko nespojen A, kvalitete v preseku 78 mm X 80 mm ALU srebrni odkapni profil Steklo IZOLACIJSKO NEUTRALUX 0,7; 4-12-4-12-4 Polnilo leseni panel COSMO Tech (ista izolacijska vrednost kot pri steklu)		
Zidarska odprtina:	120/300 cm	Kljuka:	kovinska kljuka za odpiranje ventusa
Dimenzije vrat:		Klju?avnica:	µ
µt. kosov:	L / D / SKUPAJ: 1	Nasadila:	
Barva:	Barva GLASURIT FENSTER COLOR (nijanso določijo na objektu)	Dabo jnik:	–
Steklo:	IZOLACIJSKO NEUTRALUX 0,7; 4-12-4-12-4	Po°arna. odp.:	–
Tesnilo:	2 X tesnilo Q-lon	Zvo?na izolat.:	
Okvirji:	leseni okvir	Krilo:	panel+ zastekljitev+ zastekljitev (na ventus notranji skrin
Datum:		Merilo:	1:25

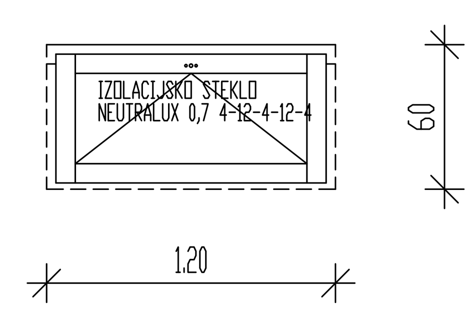

fasadni element FE4

Vse mere je potrebno preveriti na gradbi?ul

Splo?no:	Tehni?ni opis za FASADNE elemente(okna, vrata, stene) Element je fasadno okno, ki se odpira na ventus. Les SMREKA do°insko nespojen A, kvalitete v preseku 78 mm X 80 mm ALU srebrni odkapni profil Steklo IZOLACIJSKO NEUTRALUX 0,7; 4-12-4-12-4		
Zidarska odprtina:	120/60 cm	Kljuka:	kovinska kljuka za odpiranje ventusa
Dimenzije vrat:		Klju?avnica:	µ
µt. kosov:	L / D / SKUPAJ: 1	Nasadila:	
Barva:	Barva GLASURIT FENSTER COLOR (nijanso določijo na objektu)	Dabo jnik:	–
Steklo:	IZOLACIJSKO NEUTRALUX 0,7; 4-12-4-12-4	Po°arna. odp.:	–
Tesnilo:	2 X tesnilo Q-lon	Zvo?na izolat.:	
Okvirji:	leseni okvir	Krilo:	
Datum:		Merilo:	1:25

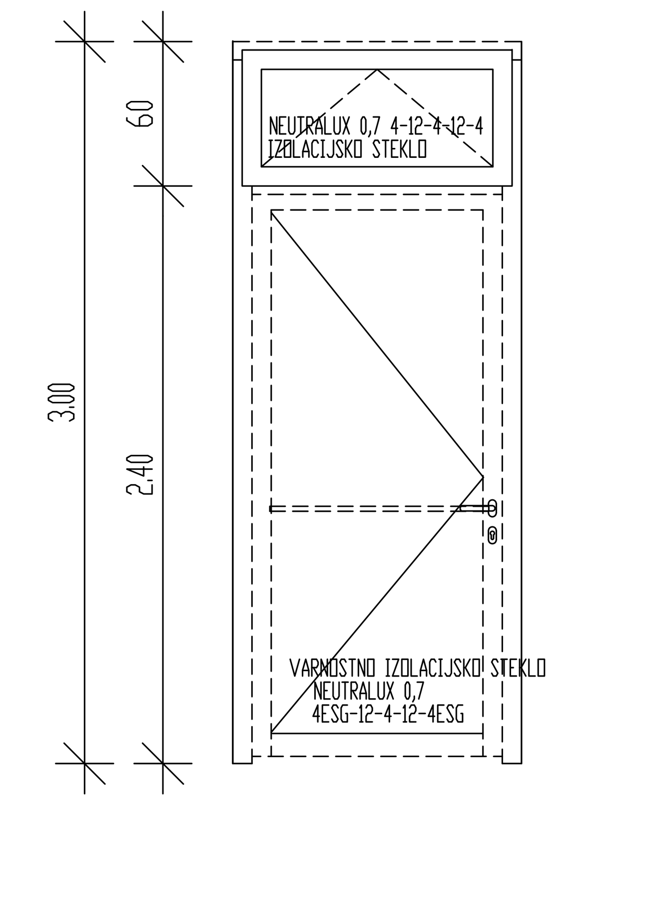

fasadni element FV4

Vse mere je potrebno preveriti na gradbi?ul

Splo?no:	Tehni?ni opis za FASADNE elemente(okna, vrata, stene) Steklena stena z vgrajenimi vrati 120/240. Element je razdeljen po horizontalni osi, zgornje polje se odpira na ventus. Les SMREKA do°insko nespojen A, kvalitete v preseku 78 mm X 80 mm ALU srebrni odkapni profil Steklo VARNOSTNO IZOLACIJSKO NEUTRALUX 0,7 4ESG-12-4-12-4ESG IN IZOLACIJSKO NEUTRALUX 0,7; 4-12-4-12-4		
Zidarska odprtina:	120/300 cm	Kljuka:	nerjave?a kovinska kljuka panik kljuka
Dimenzije vrat:		Klju?avnica:	cilindri?na klju?avnica,dolo?eni okrogli ?ititi Generalni klju? po µ
µt. kosov:	L / D / SKUPAJ: 1	Nasadila:	trokraka mat kromirana skrita nasadila
Barva:	Barva GLASURIT FENSTER COLOR (nijanso določijo na objektu)	Dabo jnik:	–
Steklo:		Po°arna. odp.:	–
Tesnilo:	2 X tesnilo Q-lon	Zvo?na izolat.:	
Okvirji:	leseni okvir	Krilo:	enokrilna vrata z zastekljenimi polji in nadsvetlobo
Datum:	november 2013	Merilo:	1:25	1